Střední škola průmyslová a umělecká, Opava, příspěvková organizace

Školní rok 2023/2024

Maturitní otázka č. 20

Název úlohy:

PŘÍDRŽNÉ RELÉ

Předmět:

POČÍTAČOVÉ SYSTÉMY

ZADÁNÍ:

V simulátoru AutoSim vytvořte schéma elektrického obvodu, realizující funkci přídržného relé pro žárovku. Spuštěním simulace ověřte funkčnost zapojení.

OTÁZKA:

K čemu lze využít přídržné relé?
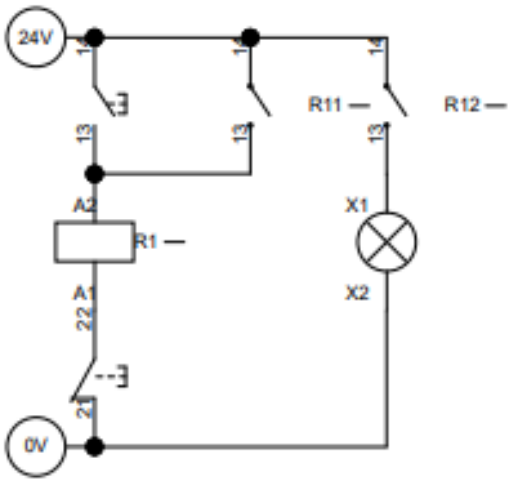
ŘEŠENÍ: